PHILIPS

Lighting



HF-Performer III for TL5 lamps

HF-P 254/255 TL5 HO/PL-L III IDC

HP-Performer III TL5 je tenký vysokofrekvenční elektronický předřadník pro zářivky TL5 a TL5 Eco zohledňující trvalou udržitelnost. Je ideální pro použití vyžadující vysokou energetickou účinnost. Série HF-Performer III se vyznačuje robustním designem, vyhovuje všem relevantním mezinárodním standardům v oblasti bezpečnosti a výkonu a je energeticky účinný (CELMA EEI A2 BAT).

Údaje o produktu

General Information	
Kód přihlášky	III
Verze typu	IDC
Typ světelného zdroje	TL5/PL-L
Počet světelných zdrojů	2 piece/unit
Počet produktů v MCB (16A typ B) (jmen.)	12
Automatický restart	Yes

Operating and Electrical	
Vstupní napětí	220 to 240 V
Vstupní frekvence	50 až 60 Hz
Provozní frekvence (jmen.)	47.5 kHz
Metoda zapalování	Programmed Start
Činitel výkyvu (max.)	1.7
Účiník při 100% zatížení (jmen.)	0.99
Doba zapalování (max.)	0.9 s
Výkon při napájecím napětí (stř.)	-8%-+6%
Bezpečnost při napájecím napětí (stř.)	-10%-+10%
Svodový proud (jmen.)	0.5 mA
Šířka náběhového proudu	0.35 ms
Odchylka konstantního příkonu	-2%/+2%
Faktor předřadníku (jmen.)	1
Ztráty výkonu (jmen.)	5-7 W
Špička náběhového proudu (max.)	31 A

Wiring	
Vstupní svorky, typ konektoru	WAGO 251 universal connector [Suitable for both automatic wiring (ALF and ADS) and manual wiring]
Kapacita kabelů společných výstupních vodičů (jmen.)	200 pF
Výstupní svorky, typ konektoru	WAGO 251 universal connector [Suitable for both automatic wiring (ALF and ADS) and manual wiring]
Délka kabelu tepelného vedení	0.75 m
Délka odizolovaného drátu	8.0-9.0 mm
Dvojitá instalace – řídicí-řízená jednotka	Not applicable [Master/Slave oper. not applicable]
Průřez vstupního konektoru	0.50-1.00 mm²
Průřez výstupního konektoru	0.50-1.00 mm²

HF-Performer III for TL5 lamps

Kapacita kabelů vodičů výstupu do země (jmen.)	200 pF

System characteristics

Jmen. příkon předřadníku a zdroje	54/55 W
Jmen. příkon zdroje v PL-L	54-55 W
Příkon systému v PL-L	107W@55 W
Příkon zdroje v PL-L	102W@55 W
Ztráta výkonu v PL-L	5W@55 W
Jmen. příkon zdroje v TL5	54-55 W
Příkon systému v TL5	117W@54 W
Příkon zdroje v TL5	111W@54 W
Ztráta výkonu v TL5	6W@54 W
Jmen. příkon zdroje v TL5 ECO	50 W
Příkon systému v TL5 ECO	102W@50 W
Příkon zdroje v TL5 ECO	96W@50 W
Ztráta výkonu v TL5 ECO	6W@50 W

Temperature

Okolní teplota (max.)	60 °C
Okolní teplota (min.)	-25 °C
Teplota skladování (max.)	80 °C
Teplota skladování (min.)	-40 °C
Teplota životnosti pouzdra (jmen.)	80 °C
Maximální teplota (max.)	80 °C
T-zapalování (max.)	60 °C
T-zapalování (min.)	-25 °C

Mechanical and Housing

Tělo	L360x30x22

Emergency Operation

Jmenovitý světelný výkon po 60 sekundách	100% of EBLF
Napětí baterie pro zažehnutí zdroje světla	198-254 V
Normální provozní napětí (stejn.)	220-240 V
Napětí baterie pro provoz světelného zdroje	176-254
Napětí baterie pro zaručený provoz	176-275 V
Napětí baterie pro zaručené zapalování	186-275 V

Koeficient světelného toku nouzového předřadníku (EBLF) (jmen.)	100 %
Jmenovitý světelný výkon po 5 sekundách	50% of EBLF

Approval and Application

Index energetické účinnosti	A2 BAT
Klasifikace IP	IP 20 [Ingress Protection 20]
EMI 9 kHz ... 30 MHz	EN55015
EMI 30 MHz ... 1000 MHz	-
Bezpečnostní standard	IEC 61347-2-3
Výkonnostní norma	IEC 60929
Standard kvality	ISO 9000:2000
Norma pro ochranu životního prostředí	ISO 14001
Emisní norma harmonického proudu	IEC 61000-3-2
Standard elektromagnetické kompatibility	IEC 61547
Standard vibrací	IEC68-2-6 F c
Standardní dopad	IEC 68-2-29 Eb
Standard vlhkosti	EN 61347-2-3 clause 11
Značky schválení	CE marking ENEC certifikát VDE-EMV certificate
Značení teploty	Yes
Standard nouzového osvětlení	IEC 60598-2-22
Úroveň brumu a hluku	< 30 dB(A)

Product Data

Úplný kód výrobku	872790086351200
Objednací název produktu	HF-P 254/255 TL5 HO/PLL III 220-240V IDC
EAN/UPC – výrobek	8711500998224
Objednací kód	86351200
Číslování – počet v balení	1
Číslování – balení v krabičce	12
Materiál č. (12NC)	913713028366
Celková hmotnost (kus)	0.280 kg

Rozměrové výkresy

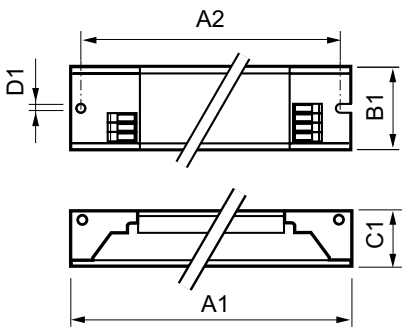

HF-P 254/255 TL5 HO/PL-L III IDC

Product	D1	C1	A1	A2	B1
HF-P 254/255 TL5 HO/PLL III 220-240V IDC	4.2 mm	22.0 mm	360.0 mm	350.0 mm	30.0 mm



© 2018 Philips Lighting Holding B.V. Všechna práva vyhrazena. Změna specifikací bez upozornění. Ochranné známky jsou vlastnictvím Philips Lighting Holding B.V. nebo jejich příslušných majitelů.

www.lighting.philips.com
2018, Červenec 19 - Změna údajů vyhrazena